SABLES ET GRAVIERS
TUFFIERE SA

Frischbeton Düdingen

M a l a x e u r

Tapis

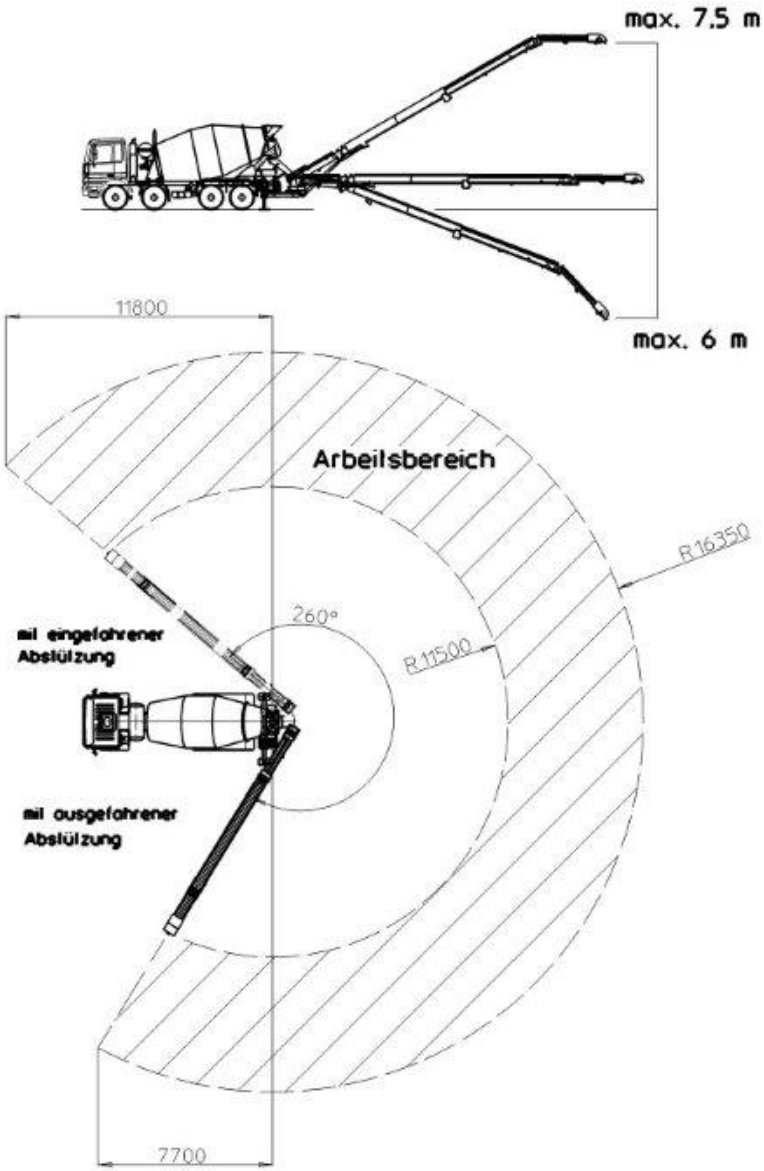

SABLES ET GRAVIERS TUFFIERE SA
Route de Fribourg 36A, Ecuvillens, 1725 Posieux
Bétons : 026 411 92 90 Graviers : 026 411 92 92

Frischbeton Düdingen
Murtenstrasse 25, CH - 3186 Düdingen
Bétons - Graviers : 026 494 15 05

Malaxeur tapis

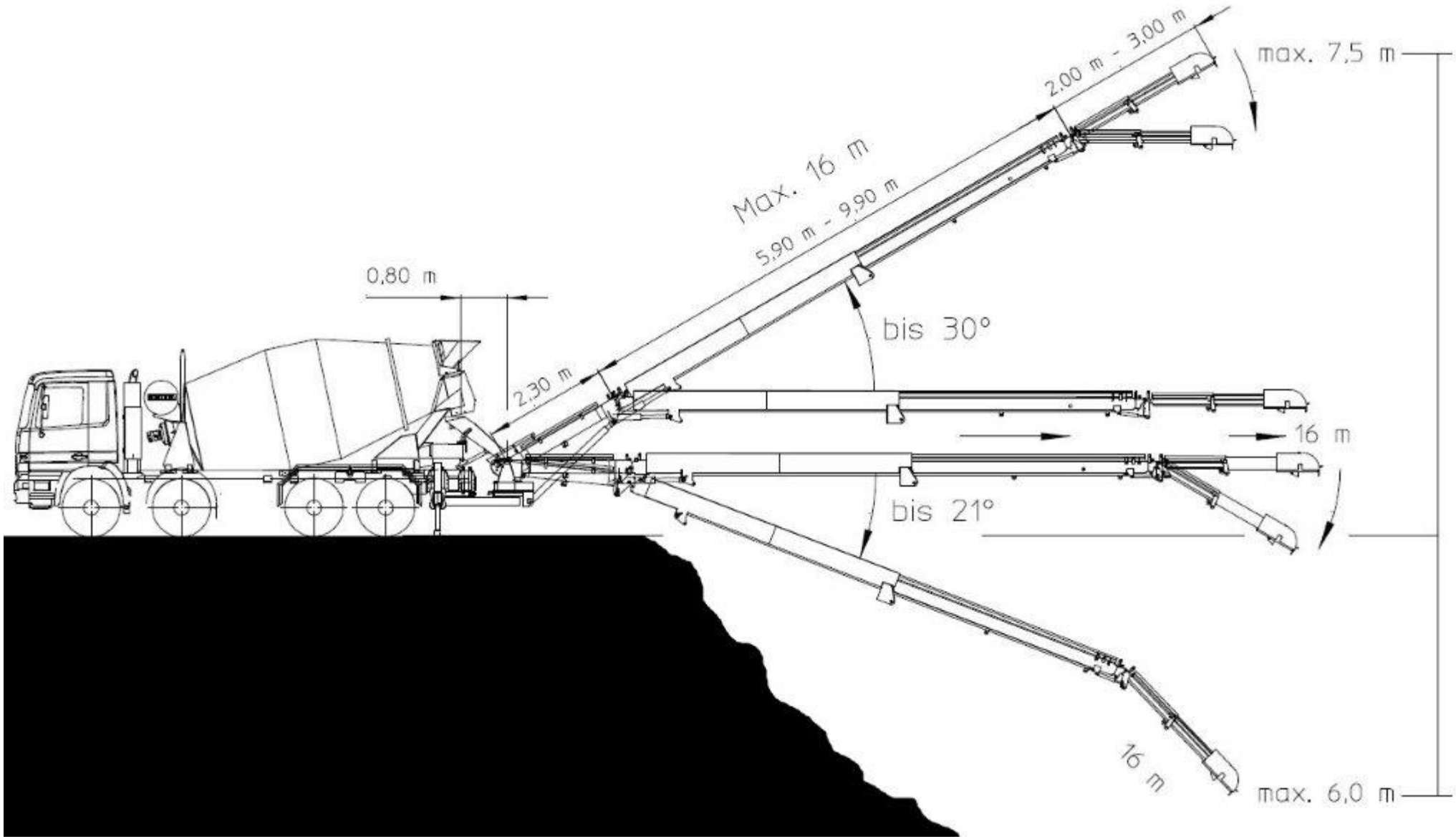

SABLES ET GRAVIERS TUFFIERE SA
Route de Fribourg 36A, Ecuvillens, 1725 Posieux
Bétons : 026 411 92 90 Graviers : 026 411 92 92

Frischbeton Düdingen
Murtenstrasse 25, CH - 3186 Düdingen
Bétons - Graviers : 026 494 15 05

Malaxeur tapis

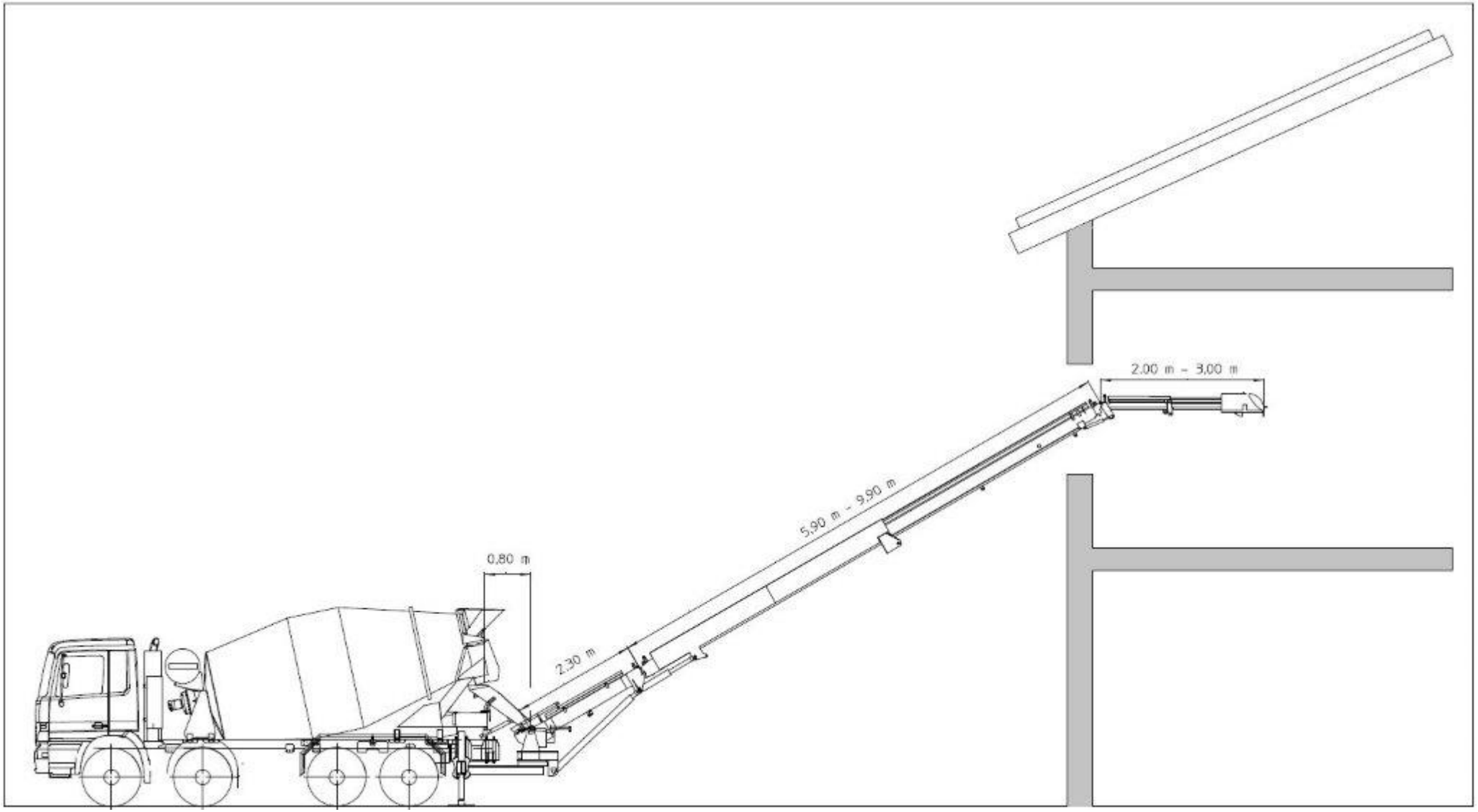

SABLES ET GRAVIERS TUFFIERE SA
Route de Fribourg 36A, Ecuvillens, 1725 Posieux
Bétons : 026 411 92 90 Graviers : 026 411 92 92

Frischbeton Düdingen
Murtenstrasse 25, CH - 3186 Düdingen
Bétons - Graviers : 026 494 15 05